Zeichnung - Auspuff - Hülsen

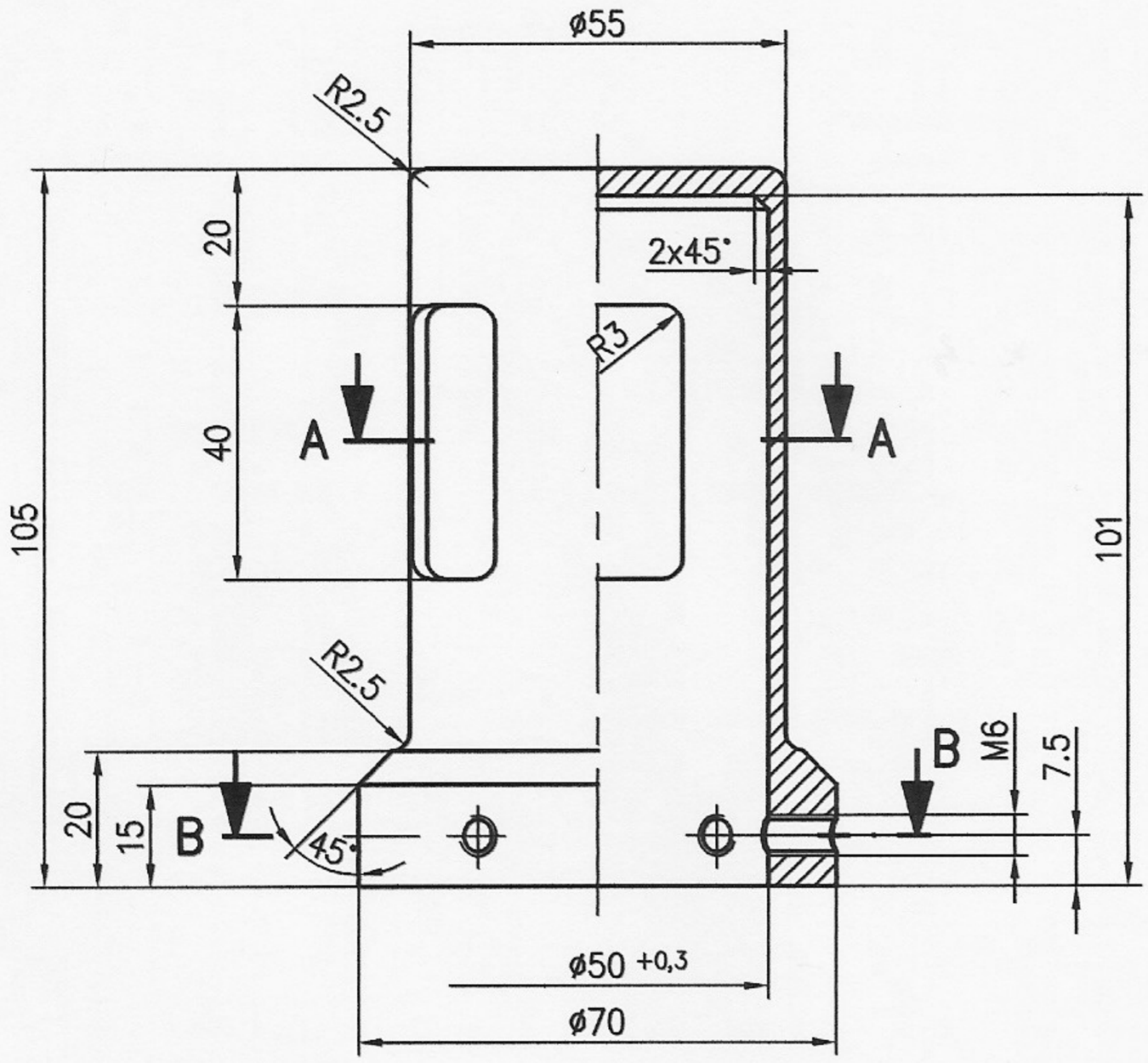

Schnitt A–A

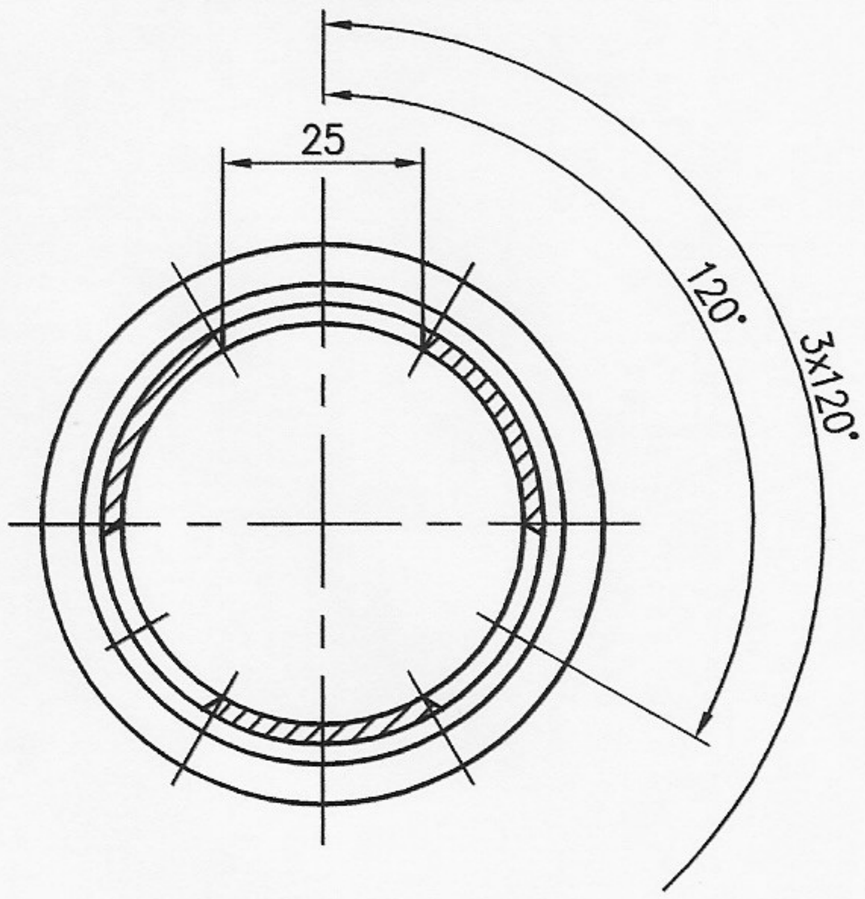

Schnitt B–B

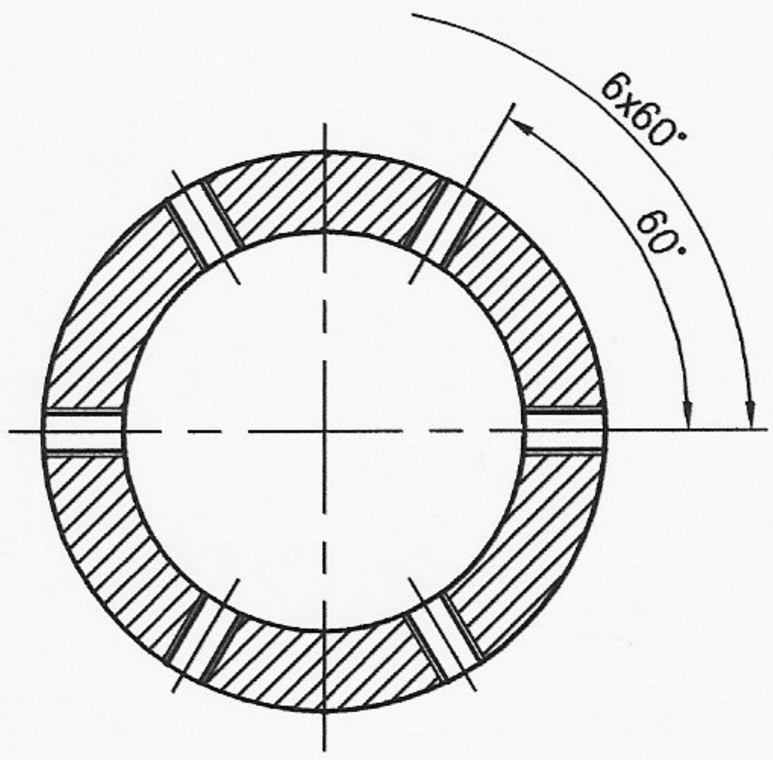

© Slowrider-XV1600-Wildstar